PU125 平板型 PU125 flat

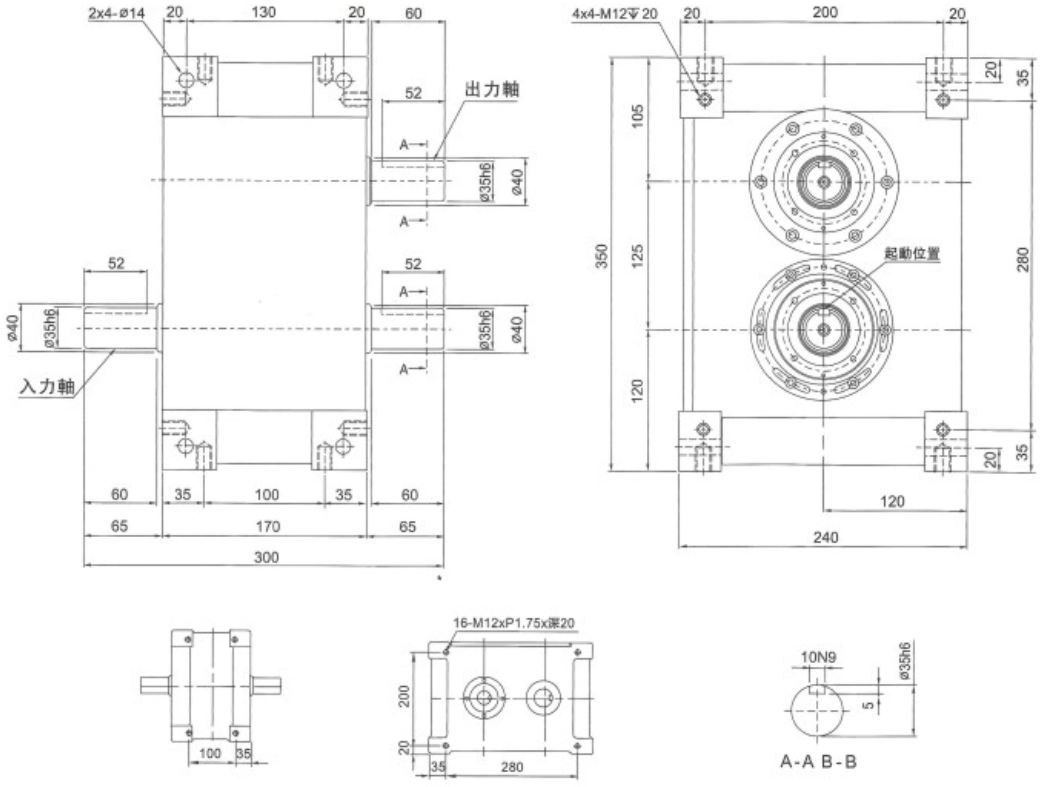

技術參數

項目	符號	單位	數值
出力軸容許軸向負荷	P1	kgf	520
出力軸容許徑向負荷	P2	kgf	630
出力軸容許扭力	TS	kgf-m	參數表
出力軸旋轉剛性	K1	kgf-m/rad	5.03×10^3
入力軸容許軸向負荷	P4	kgf	520
入力軸容許徑向負荷	P5	kgf	630
入力軸容許扭力	P6	kgf-m	65
入力軸旋轉剛性	K2	kgf-m/rad	5.03×10^3
1DWELL的分割精度		sec.	±60
2DWELL的分割精度		sec.	±120
重復定位精度		sec.	60
重量		kg	65